型式 PX1200L1-XXXX5T

圧力変換器

5V 出力 スパッター薄膜歪ゲージ

0－5 Vdc 出力
0－15～0－10,000 psi
(0－103.4kPa ～ 0－68.95MPa)

特 徴

- **スパッター薄膜センサーのため 動的環境で優れた長期安定性出力**
- **高信頼性**
- **頑丈な二重ケースアイソレーション**
- **耐振動、衝撃**
- **動作温度－54～85℃(TC1 オプション)**

代表的応用

- **飛行および走行試験**
- **研究および開発試験**
- **生産、品質管理試験**
- **ガスタービンおよびエンジンテストスタンド**

型式 PX1200-5T は動的環境で高安定なスパッター薄膜センサーを使用しており精度や信頼性および安定性に優れています。また、5Vdc 高出力であるため外部増幅器を必要とせず、また圧力変換器が離れた位置に取付けられた場合のシステムノイズ問題を減少することができます。27.7℃の温度バンド以内で、温度感度誤差バンド性能は±0.25%（代表値）以内です。

15 psi から 10,000 psi まで、多くの圧力範囲が用意されています。PX1200 の基本的なデザインは定評のあるケースストレインアイソレーションの全溶接構造です。

増幅器内蔵型の PX1200 は 3 線構造で負側の入力および出力は共通です。

PX1200 は MIL-Q-9858 A のプログラム管理必要条件に従って製造されています。

寸法図 単位 インチ(mm)

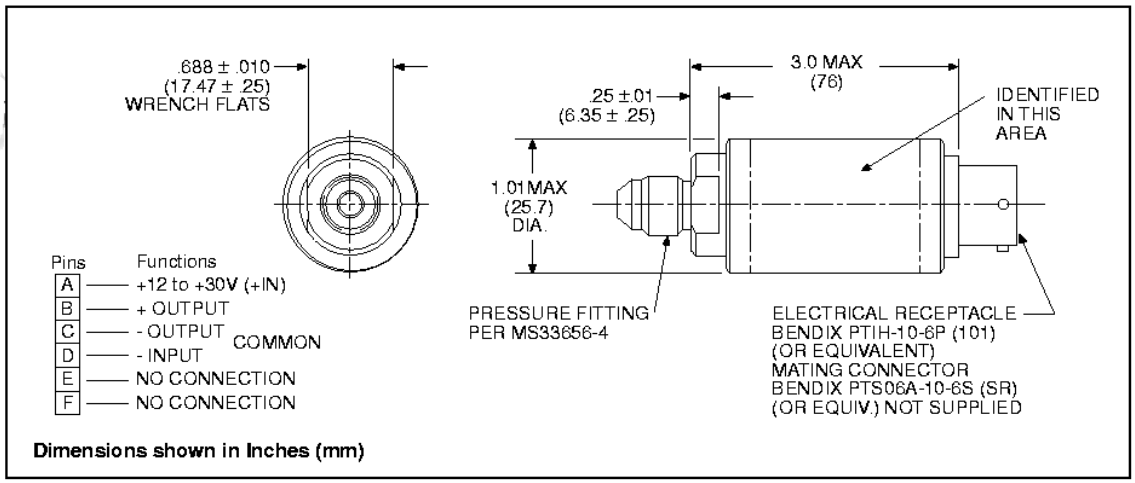

仕　様:　　型式　PX1200L1－XXXX5T　5V 出力　スパッター薄膜歪ゲージ圧力変換器	
定格圧力範囲 最大許容圧力: バースト圧力:	0-15, 25, 50, 100, 250, 500, 1000, 1500, 2500, 5000, 10000 psia（絶対圧）, psig（ゲージ圧）, psis（シールゲージ圧,100 psi 以上） 定格圧力の 200%以内で、15000 psi を超えないこと 定格圧力の 300%以内で、20000 psi を超えないこと
電源電圧: 出力（FSO）: 残留アンバランス: 入力電流: 出力インピーダンス: 絶縁抵抗: センサーエレメント:	12 Vdc　～　30 Vdc 0－5.0　Vdc　±0.1　Vdc. ±2%FSO 最大　35　mA 最大　100Ω 45Vdc 印加のとき　100MΩ 以上 スパッターエレメントを用いた　4 アクティブアーム　ブリッジ
静的精度:	±0.25%FSO,　BSL 法　直線性, ヒステリシス, 繰返し誤差合計（室温）
振動の影響: 衝　撃: 湿　度:	10~2000　Hz（1/2 ｲﾝﾁ　最大両振幅）　で 35g pk の正弦波振動において、 0.04%FSO/g：15 psi.　から 0.002%FSO/g：10, 000 psi までおおよそ対数的に減少します。 100g, 11 ﾐﾘ秒, 半正弦波の条件下でダメージを受けません MIL－STD－810　Method　507.1 による
温度範囲: 温度影響: 温度安定度:	許容：－40～＋85℃.　　補償：－29～＋71℃.　オプション：－54～85℃(−65～+185°F) スパン：±0.018%FSO/℃.　零点：±0.018%FSO/℃ スパン：±0.3%FSO.　零点：±0.3%FSO
接液部材料: 圧力口取付ネジ: 電気接続: 重　量:	17－4　PH　ステンレス鋼 7/16-20　オネジ　MS33656-4. PT1H-10-6P（101）　コネクター（あるいは同等品）. 適合電気コネクターはオプションです 最大　203 グラム
標準附属品: オプション:	ダストキャップ CAL11：圧力 11 点較正（0,20,40,60,80,100,80,60,40,20,0%FSO,室温）試験成績書 TEMP：温度影響試験成績書　　OX：酸素使用用クリーニング TC1：特別注文補償温度範囲:　－54～＋85℃(−65～+185°F) PTS06A-10-6S:　適合電気コネクター（半田付け）. PX1200Z1004-025G5T: -5 psig～　25 psig,－54～＋85℃, 出力;約 0.5　～5.5 Vdc PX1200Z1004-100G5T: -5 psig～100 psig,－54～＋85℃, 出力;約 0.5　～5.5 Vdc

御注意

- ご注文のときは、型式、圧力範囲及び絶対圧かゲージ圧かシールゲージ圧か、およびオプションを御指定下さい.
- 型式の決め方.

	圧力範囲	単　位	出　力	オプション
PX1200L1－	015（psi）	A,G,	5T	CAL11　＝　圧力 11 点較正試験成績書
	025	A,G,	（0－5V）	TEMP　＝　温度影響試験成績書
	050	A,G,		OX　＝　酸素使用用クリーニング
100kPa=14.503psi	100	A,G,S	A:絶対圧	TC1＝　補償温度範囲－54～＋85℃
	250	A,G,S	G: ゲージ圧	オプション番号は物品へマーキィングされないことがあります
	500	A,G,S	S:シール	
	1K	A,G,S	ゲージ圧	
	1.5K	A,G,S		・型式の例:
	2.5K	A,G,S		PX1004L1－015AV－TEMP
	5K	A,G,S		は圧力範囲 0－15psia、
	10K	A,G,S		温度影響試験成績書付きになります。
				-TEMP は物品へマーキィングされません。
				オプション（特別注文）仕様の場合は
				型式が異なることがあります。

製品の性能の改善等のために、仕様は御通知無く変更されます.

2009.6.18

株式会社　パシフィック　テクノロジー
〒273-0005
千葉県船橋市本町 6 丁目 18-5 アサヒ船橋ビル 602
TEL: 047-426-1650　FAX: 047-426-1652
E-mail: sales@pac-tech.com
URL: http://www.pac-tech.com
製造オメガダイン