圧縮　フォース　トランスデューサー（力変換器）

型式　K-180

締めネジのクランプ（つかみ）力測定用

- 測定範囲　0-15～500 kN
- M6, M8, M10, M12, M16
  M20, M24, M30　ネジサイズ用
- 測定ワッシャー
- ステンレス鋼
- 保護等級　IP65

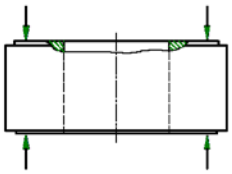

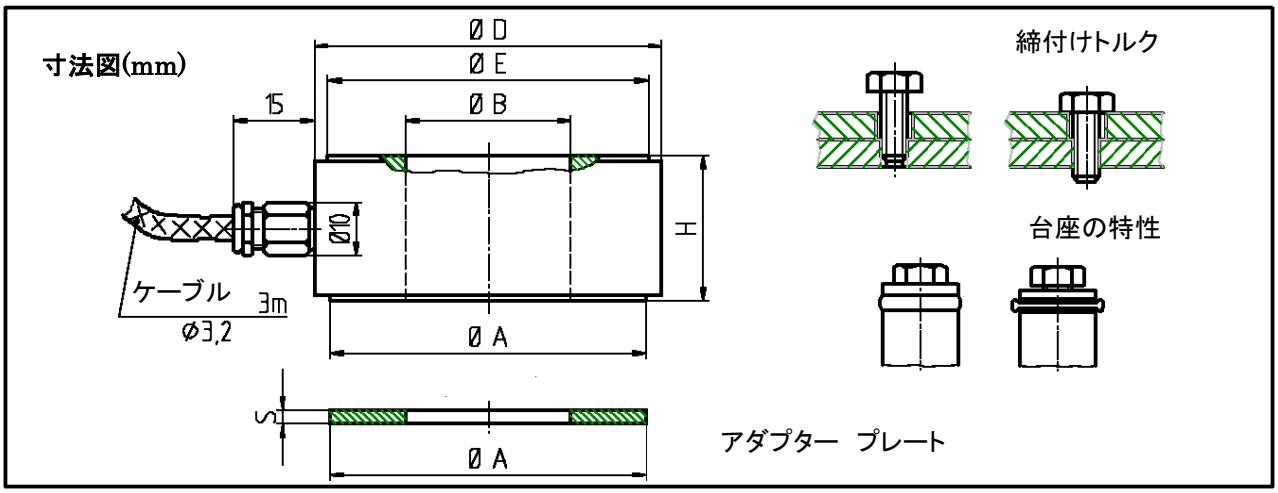

アダプター　プレートはボルトの下にとりつけトランスデュサーを保護します。

ネジサイズ	測定力(kN)	Ø A	Ø B	Ø D	Ø E	H	S
M6	15	10.5	6.3	18	11	12	2
M8	30	15	8.3	22	16	12	2
M10	60	17	10.3	24	17.8	12	2
M12	80	22.5	12.3	28	22.5	15	2.5
M16	120	27.6	16.3	32	28	15	2.5
M20	160	37.5	20.3	46	38	15	3
M24	350	47	24.5	54	48	22	3
M30	500	59	30.8	65	60	27	3

仕様

型式	K-180
精度 締めクランプ(つかみ)力測定に対して 圧縮力測定に対して	 ±3 %S ±1 %S
再現性	±0.3 %S
許容最大負荷 限界負荷 極限負荷 最大動的負荷(DIN 50100),正弦波波形 ポジション フィードバック	130 %S 150 %S 300 %S 70 %S. 繰り返し10^7回まで < 0.1 mm
ブリッジ抵抗 絶縁抵抗 供給電圧 最大供給電圧 感度(S)	公称 350 オーム > 2 × 10^9 オーム 2～6 VDC 8 VDC 0.8 ～ 1.2 mV/V
感度の温度係数 零点の温度係数 基準温度 公称温度範囲 許容温度範囲 保存温度範囲	±0.3 %S /10K ±0.3 %S /10K 23 ℃ +0 ~ +60℃ -10 ~ +70℃ -30 ~ +80℃
保護等級(DIN VDE 0470) 材質 ケーブル	IP65 ステンレス鋼 長さ 3 m

オプション

センサー インターフェイス(外付けアンプ) 0 - 10 V 出力 0(4) – 20 mA出力	 型式 LCV-U 型式 LCV-I
100%校正制御	

電気接続	ケーブル色
供給電圧(-)	緑
供給電圧(+)	茶
信号(+)	黄
信号(-)	白
校正制御(オプション)	灰
シールド	シールド

御注意:このカタログの仕様等の内容は御通知なく変更されます。2010 年 2 月 17 日 080026d_K-180.doc

株式会社 パシフィック テクノロジー
〒273－0005
千葉県船橋市本町６丁目１８番５号 アサヒ船橋ビル 602
TEL：047-426-1650 FAX：047-426-1652
E- Mail :sales@pac-tech.com http://www.pac-tech.com/
ローレンツ社製